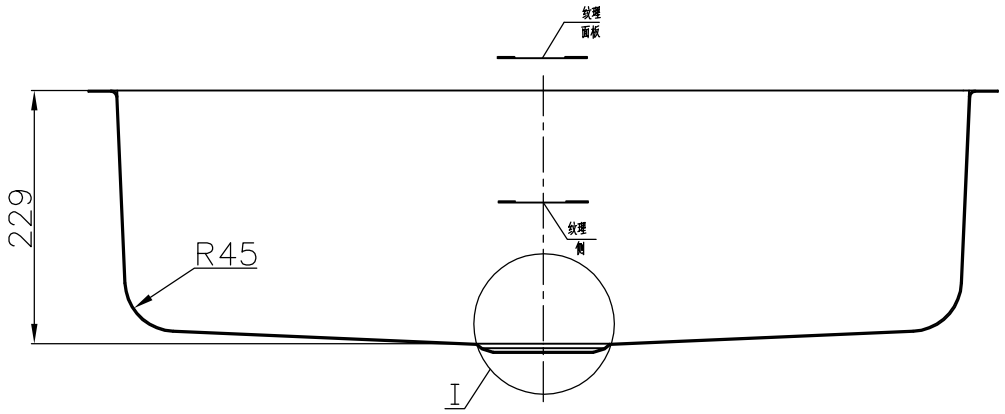


I放大

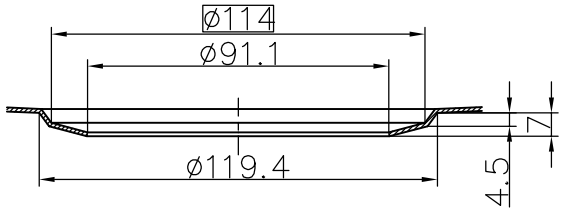


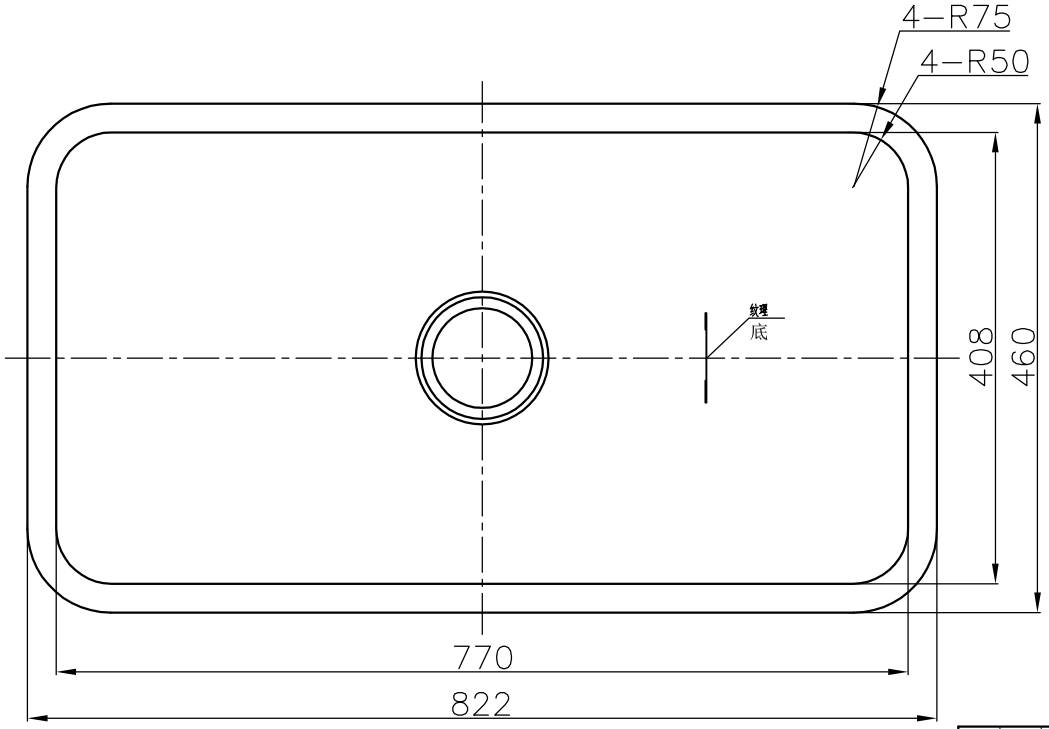


| 备(通)用件登记 |
|---|
| 描 图 |
| 描 校 |
| 旧 底 图 总 号 |
| 底 图 总 号 |
| 签 字 |
| 日 期 |

| 标记 | 处数 | 更改文件号 | 签名 | 日期 |
|---|---|---|---|---|
| | | | | |

| | | | |
|---|---|---|---|
| 设计 | | 审核 | |
| 校对 | | 批准 | |
| 会签 | | | |
| 工艺 | | 日期 | |

材料:
SUS304(δ1.2)

| 图样标记 | 数量 | 重量kg | 比例 |
|---|---|---|---|
| | | | |

共 页 第 页

泰捷不锈钢制品（泰国）有限公司

台下大单盆（一体拉伸）

FD1028000912y(中孔)