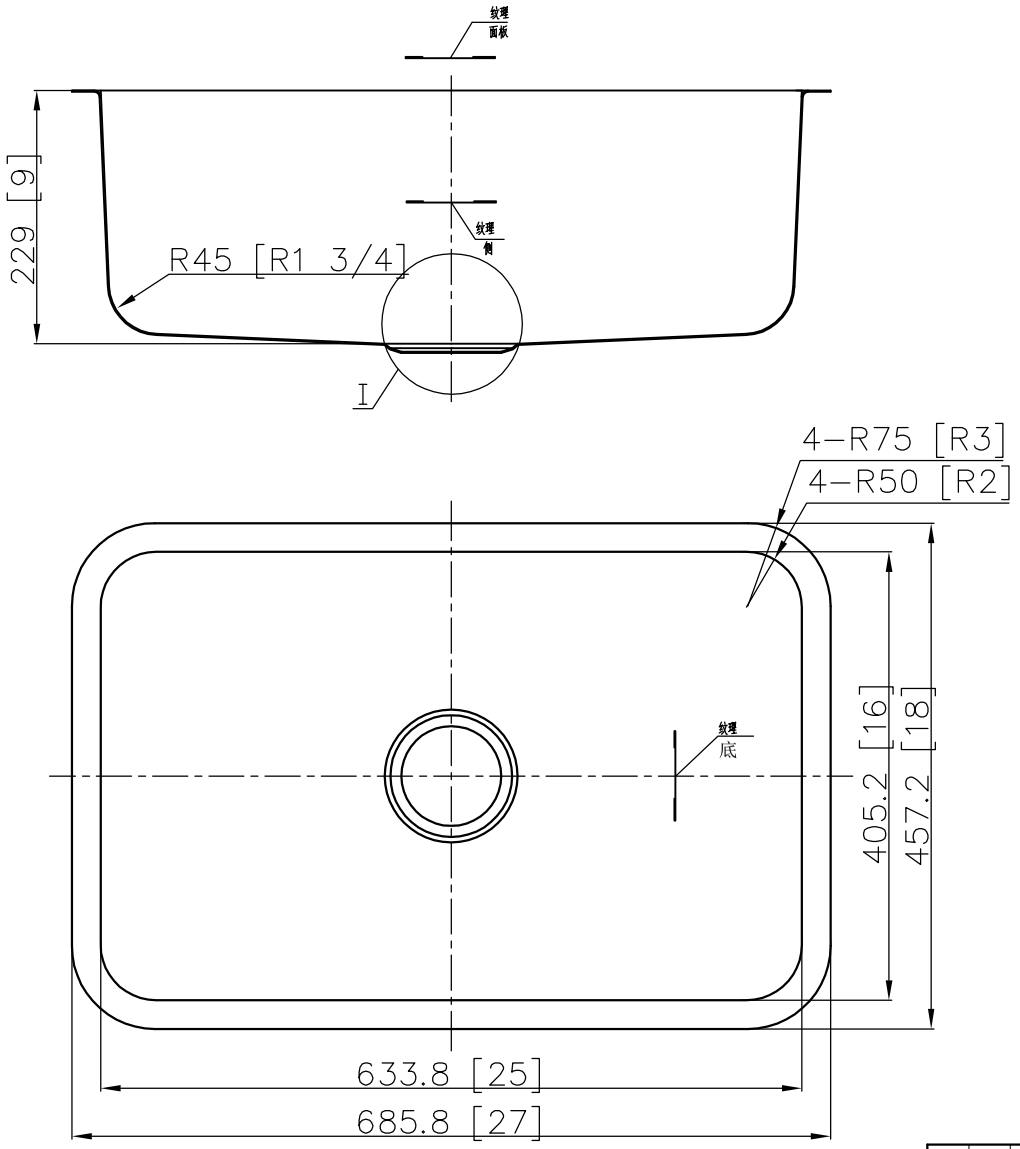

I放大

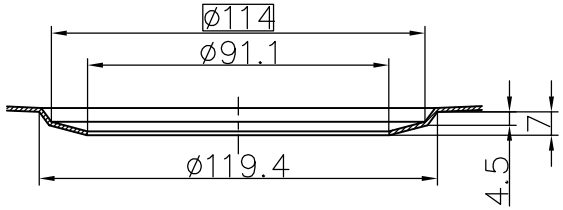

借(通)用件登记
描 图
描 校
旧底图总号
底图总号
签 字
日 期

标记	处数	更改文件号	签名	日期	材料: SUS304(δ1.2)				泰捷不锈钢制品（泰国）有限公司
设计		审核			图样标记	数量	重量kg	比例	台下大单盆（一体拉伸）
校对		批准							
会签									FD1057000912y
工艺		日期			共 页		第 页		